COMPOSITION STANDARD DES PANNEAUX DE PAROIS ET DE PLAFOND

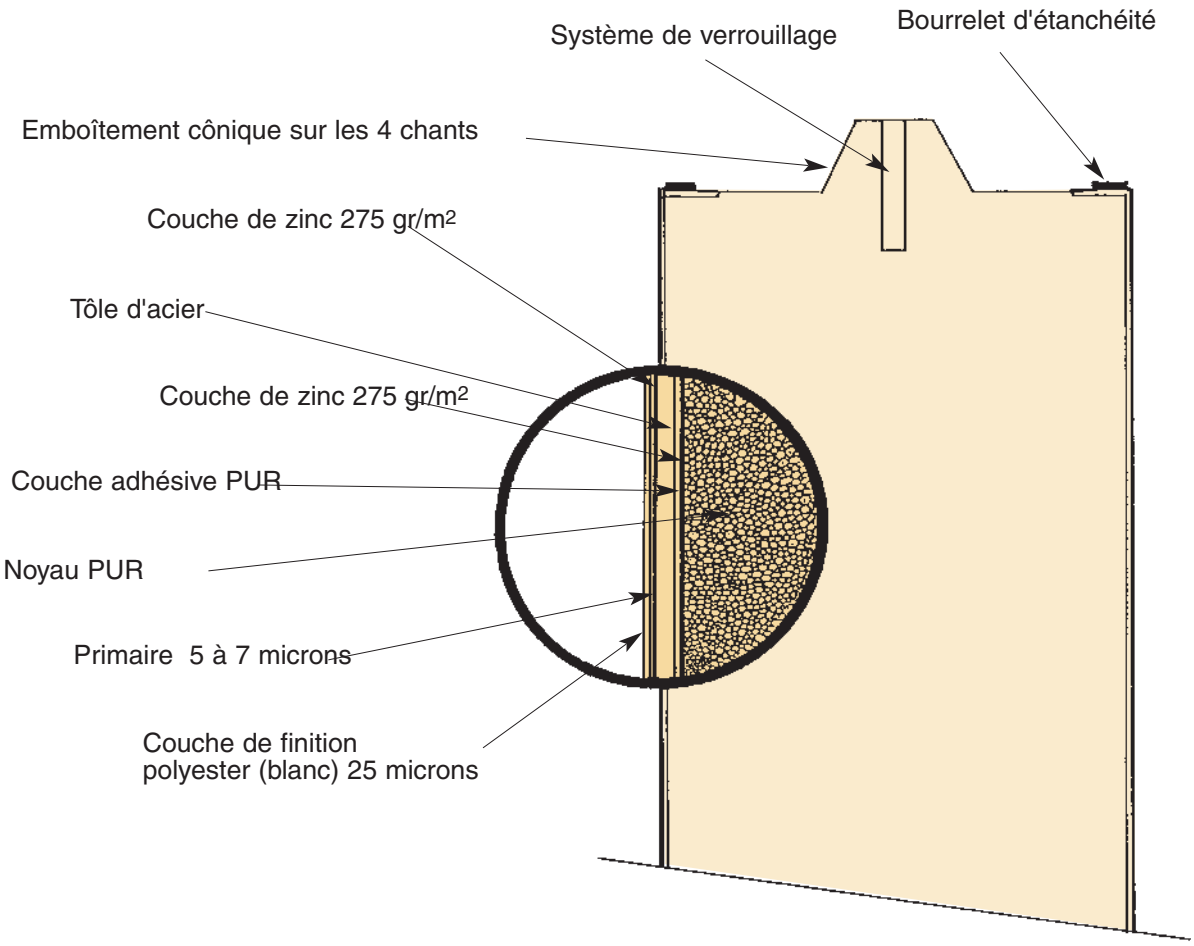
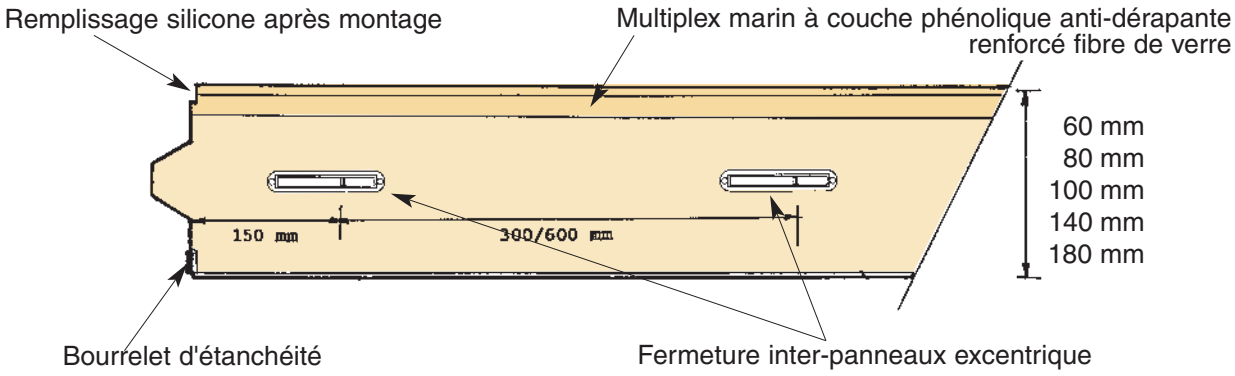
Composition standard des panneaux de sol