SUSPENSIONS DES PLAFONDS

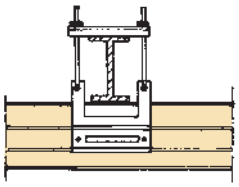

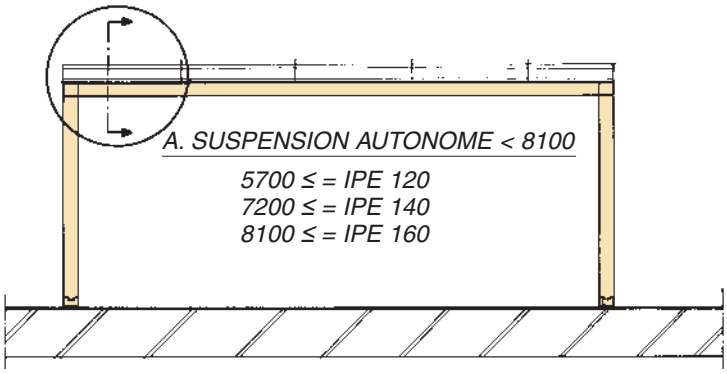

A) AUTOPORTANT

Tout plafond ne dépassant une longueur de 3000 mm est autoportant. Les panneaux de plafond se raccordent avec les parois à travers les angles horizontaux à axes incorporés.

Plafond largeur	profil IPE
3600	IPE 120
3900	IPE 120
4200	IPE 120
4500	IPE 120
4800	IPE 120
5100	IPE 120
5400	IPE 120
5700	IPE 120
6000	IPE 140
6300	IPE 140
6600	IPE 140
6900	IPE 140
7200	IPE 140
7500	IPE 160
7800	IPE 160
8100	IPE 160
8400	IPE 160 + HEA 100
8700	IPE 180 + HEA 100
9000	IPE 180 + HEA 100
9300	IPE 180 + HEA 100
9600	IPE 180 + HEA 100
9900	IPE 180 + HEA 100
10200	IPE 180 + HEA 100
10500	IPE 180 + HEA 100
10800	IPE 180 + HEA 100
11100	IPE 180 + HEA 100
11400	IPE 180 + HEA 100
11700	IPE 180 + HEA 100

B) SUSPENSION AUTONOME

Sur demande spéciale (hors de production standard & hors de délai standard) les panneaux de plafond peuvent être livrés sans profils IPE. Dans ce cas nous vous prions de tenir compte de la longueur maximale des panneaux en fonction de leurs épaisseurs .
Quant à la flèche de 1/200 et la charge maximale admissible par panneau de 75 Kg la portée est comme suit :

Panneaux	Portée maximale
D6	4.200 mm
D8	5.100 mm
D10	6.000 mm
D14	5.100 mm
D18	4.500 mm

A l'emploi des panneaux de plafond de cette longueur, il faut prévoir en plus un renforcement entre plafond et paroi ou prévoir des suspensions intermédiaires pour éviter la surcharge sur les crochets de panneaux à l'endroit du raccordement avec l'angle.Veuillez consulter le service technique à ce sujet.

Aspect visible
Panneaux = 3900 mm sont lisses
Panneaux > 3900 mm ont une profilage optique

SUSPENSIONS DES PLAFONDS

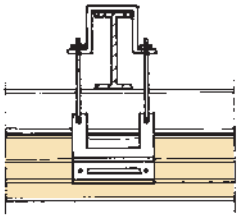

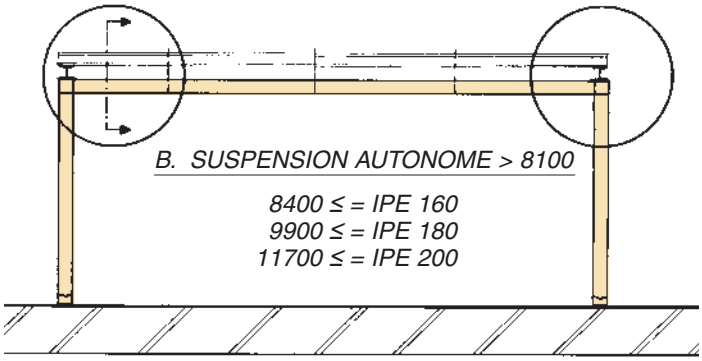

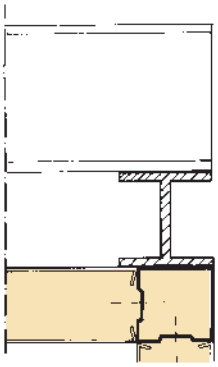

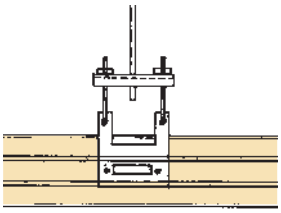

Suspension directe sur la construction toiture.

C) SUSPENSION DIRECTE.

- Ce système de suspension est possible sur constructions existantes ou sur nouveaux bâtiments à construire avec ossature en acier, béton ou en bois.
- Un étrier en acier inox posé entre les panneaux de plafond dont les chevilles sont serrées dans les ouvertures des boîtiers PVC (crochets) des panneaux, fait la liaison directe du plafond sur les pannes de la toiture via tiges filetées en acier galvanisé.
- Il est à conseiller de prendre contact avec nos services techniques pour l'exécution de ce système.

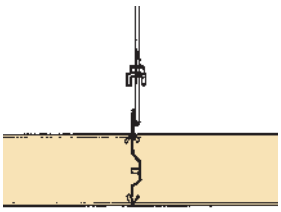

Etrier pris entre les panneaux de plafond.

CHOIX DES EPAISSEURS DES PANNEAUX.

Pour que le "**POINT DE ROSÉE**" ne se présente pas sur la tôle extérieure des chambres et mouille ainsi les parois, un choix correct d'épaisseur s'impose. Voir aussi l'exposé sur le point de rosée en page 21
Le **TABLEAU DE SELECTION** ci-après vous informe sur le choix d'épaisseur des parois de vos chambres froides.
La température ambiante des chambres, l'humidité relative ambiante et la température intérieure régnante sont déterminantes pour votre choix.

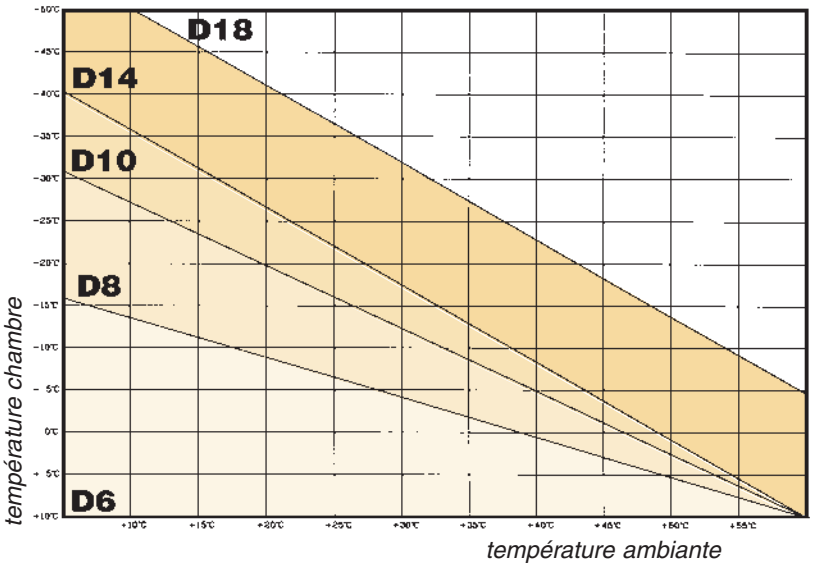

Epaisseur panneaux (±) à conseiller en cas d'humidité relative (HR) de 75 %